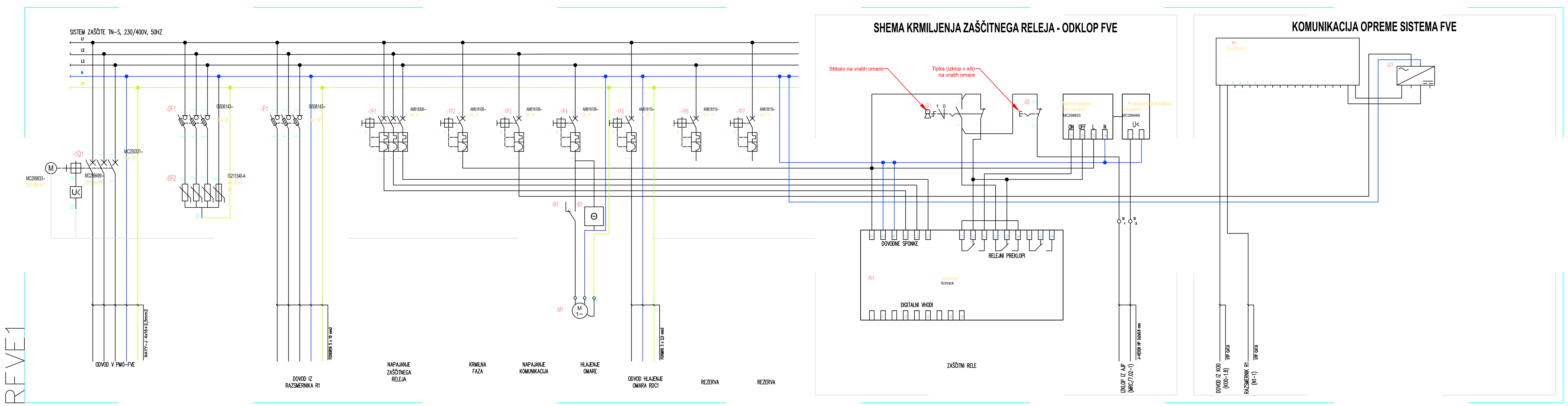

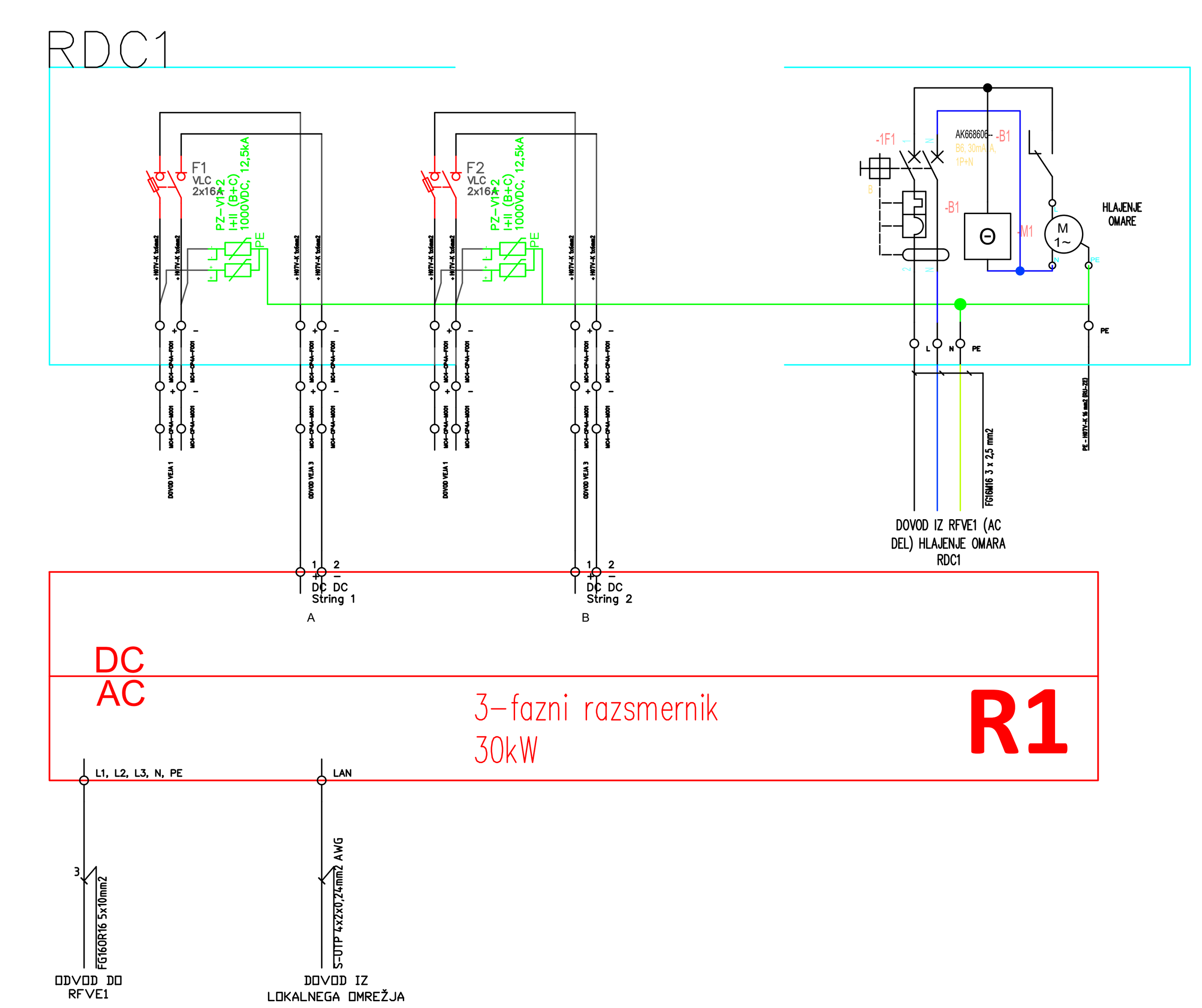

ADESCO, družba za energetske in IT rešitve, d.o.o.

Investitor:	OBČINA DUPLEK Trg slovenske osamosvojitve 1 2241 Spodnji Duplek		
Objekt:	OŠ in prizidek, vrtec Žitečka vas		
Vsebina:	Shema sistema FVE		
Projekt:	PZI	Sestavni del:	ELEKTROTEHNIKA
Št.projekta:	26/2024		
Št.načrta:	E-26/2024	Št.lista:	E-1, 1/3
Merilo:	/	Datum:	avgust 2024
Vodja projekta:	Jure BOČEK, univ.dipl.inž.el. IZS E-1853		
Pooblaščeni inženir:	Jure BOČEK, univ.dipl.inž.el. IZS E-1853		
Projektiral:	Luka PLEVNIK, dipl.inž.el.		
Pregledal:			